Art.nr 908531

PRESIDENT ARBETS-/BACKLJUS 18W

✓ *18W*
✓ *ADR*
✓ *IP69K*



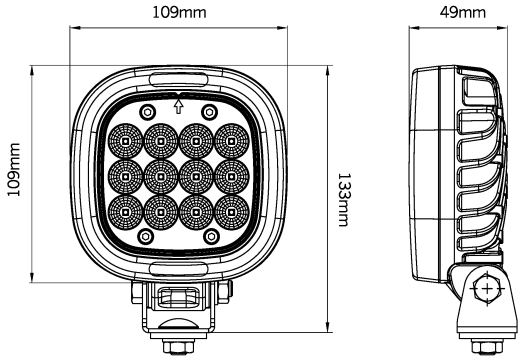

PRESIDENT ARBETS-/BACKLJUS 18W

10-70V | FLOOD BEAM | ADR

Det är mer än en uppgradering – det är ett maktskifte. Den nya Presidenten övervinner mörkret och står obesegrad i alla element. Konstruerad för att leda med kvalitet, hållbarhet och oöverträffad tillförlitlighet.

Läs mer

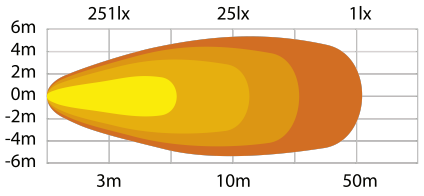



Spänning (likström)	10-70 V DC
Förbrukning	18 W
Funktioner	Arbetsljus, Backljus
Faktiska lumen	1750 lm
1 lux @	49 M
Färgtemperatur	5700 K
Ljusbild	Bred ljusbild
Förbindelse	Kabel
Kabellängd	2000 mm

Färg lins	Klar
Material hus/chassi	Aluminium
Material lins	Polykarbonat
IP-klass	IP69K
Drifttemperatur	-40 - +40 °C
E-GODKÄND	Ja
ECE-godkännande	R10.06, R23
ADR-godkänd	Ja

strands®
-lighting division