Art.nr 800401U

VIKING ADR REAR POSITION LIGHT RED LENS

✓ *5 M CABLE*
✓ *ADR*
✓ *IP68*



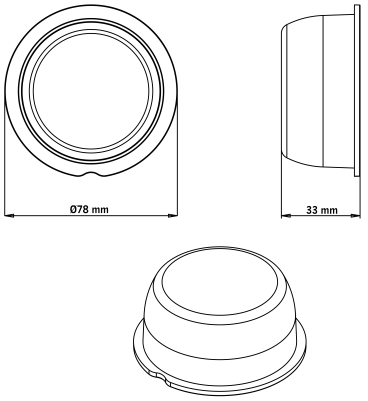

VIKING ADR REAR POSITION LIGHT RED LENS 6 LED, 5M CABLE

10-32V | 5 M CABLE | ADR

Viking bakre positionsljus 6 LED är en pålitlig belysningslösning utformad för tydlig synlighet bakifrån och ger E-godkänd prestanda (R7, R10) samt ADR-godkännande för transport av...

Läs mer



Spänning (likström)	10-32 V DC
Förbrukning	1 W
Funktioner	Bakre markeringsljus
Förbindelse	Kabel
Kabellängd	5000 mm
Färg lins	Röd
Material hus/chassi	Polykarbonat

Material lins	Polykarbonat
IP-klass	IP66/68
Drifttemperatur	-35 - +45 °C
E-GODKÄND	Ja
ECE-godkännande	R10.05, R7
ADR-godkänd	Ja
Annat godkännande	ADR 25

strands®
-lighting division