Art.nr 270933

FREEDOM MAXIMUM POSITION 7" DARK

✓ *1 LUX @ 311 M*
✓ *IP69K*
✓ *5700K*



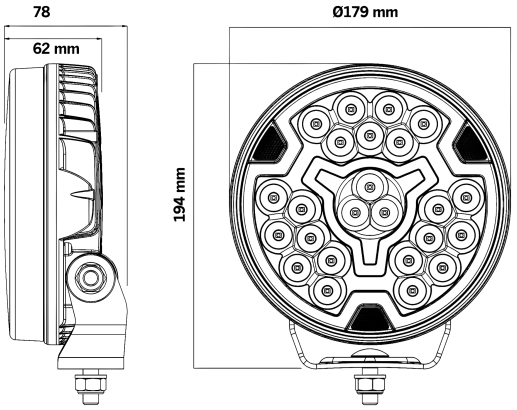

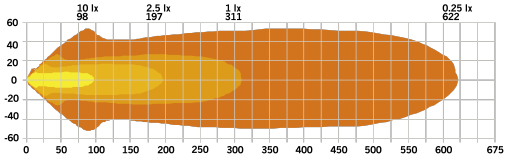

FREEDOM MAXIMUM POSITION 7" DARK
WHITE/AMBER POS. | OPTIMIZED BEAM
Förstärk din stil till max. Freedom Maximum Position extraljus 7" är fullt av ljusstyrka och personlighet. Den innovativa positionsljustekniken gör att det mörka positionsljuset smälter in i linsen när det inte används...
Läs mer



Spänning (likström)	12-24 V DC
Förbrukning	110 W
Funktioner	Sidomarkering, Främre markeringsljus, Fjärrljus
Förbrukning specifik funktion	Driving 110W, Front marker 3W, Side marker 9W
Faktiska lumen	10000 lm
1 lux @	311 M
Färgtemperatur	5700 K
Ljusbild	Optimerad ljusbild
Förbindelse	Kabel

Kabellängd	3000 mm
Färg lins	Klar
Material hus/chassi	Aluminium
Material lins	Polykarbonat
IP-klass	IP69K
Drifttemperatur	-40 - +40 °C
E-GODKÄND	Ja
ECE-godkännande	R10.06, R148, R149
Referensnummer	20

strands®
-lighting division